# CAIXA TERMINAÇÃO PARA 24 FIBRAS

**DESCRIÇÃO**

A Caixa de Terminação barpa é usada para redes de acesso FTTH para a interligação do cabo exterior. Para uso no interior/exterior com a função de realizar juntas mecânicas ou fusões, tem uma capacidade máxima de 24 fibras. Com um grau de proteção IP65 é utilizada para situações em que é necessário um maior número de fibras e menor custo.




ROHS

## ESPECIFICAÇÕES

| | |
|---|---|
| Material | ABS/PC |
| Cor | Branco |
| IP | IP 65 |
| Dimensões (mm) | 331x274x96 |
| Ambientes Aplicáveis | Interior ou Exterior |
| Instalação | Montagem na parede ou em poste |
| Temperatura de Operação (°C) | -40 a 80 |
| Peso (kg) | 1,30 |
| Capacidade | 24 fibras<br>24 SC Adaptadores |

## ACESSÓRIOS INCLUÍDOS

| |
|---|
| 12 abraçadeiras pequenas |
| 3 conjuntos de fixação |
| 24 protetores de fusão |
| 1 fechadura |

## INFORMAÇÃO LOGÍSTICA

| | | Caixa Interior | | Caixa Exterior | |
|---|---|---|---|---|---|
| Código | Peso Unitário (g) | Dimensões (mm) | Quantidade (un) | Dimensões (mm) | Quantidade (un) |
| 81602030241 | 1,30 | 325x245x105 | 1 | 500x330x525 | 10 |

Este documento é propriedade e autoria da barpa. A sua reprodução total ou parcial, sem mencionar direitos de autor, e alteração de conteúdo ou contexto é proibida. As especificações estão sujeitas a alterações sem aviso prévio. As figuras/desenhos são meramente ilustrativos.

Mais informações: info@barpa.eu ou em www.barpa.eu

ficha técnica nº b113_3 | data: 06/26
aprovado por: Ana Barbosa

CAIXA TERMINAÇÃO PARA 24 FIBRAS

## DESENHO TÉCNICO (mm)

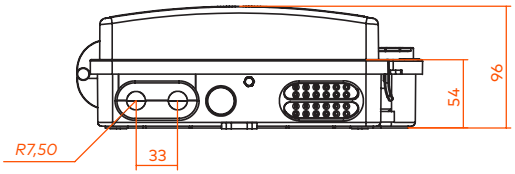


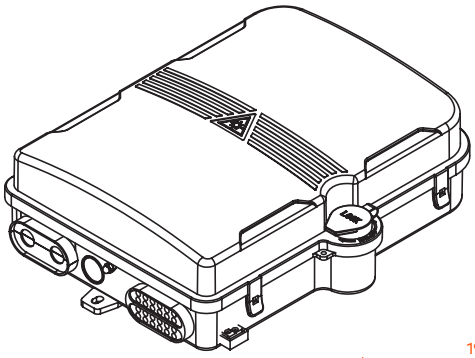

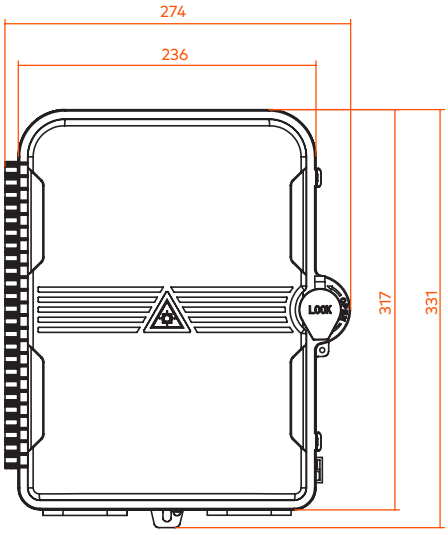


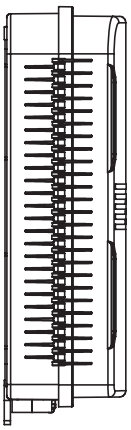

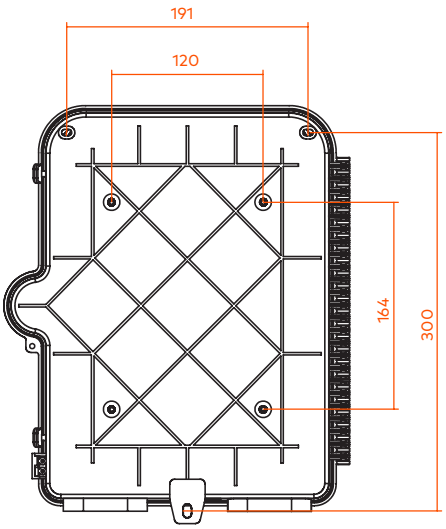


Este documento é propriedade e autoria da barpa. A sua reprodução total ou parcial, sem mencionar direitos de autor, e alteração de conteúdo ou contexto é proibida. As especificações estão sujeitas a alterações sem aviso prévio. As figuras/desenhos são meramente ilustrativos.

Mais informações: info@barpa.eu ou em www.barpa.eu